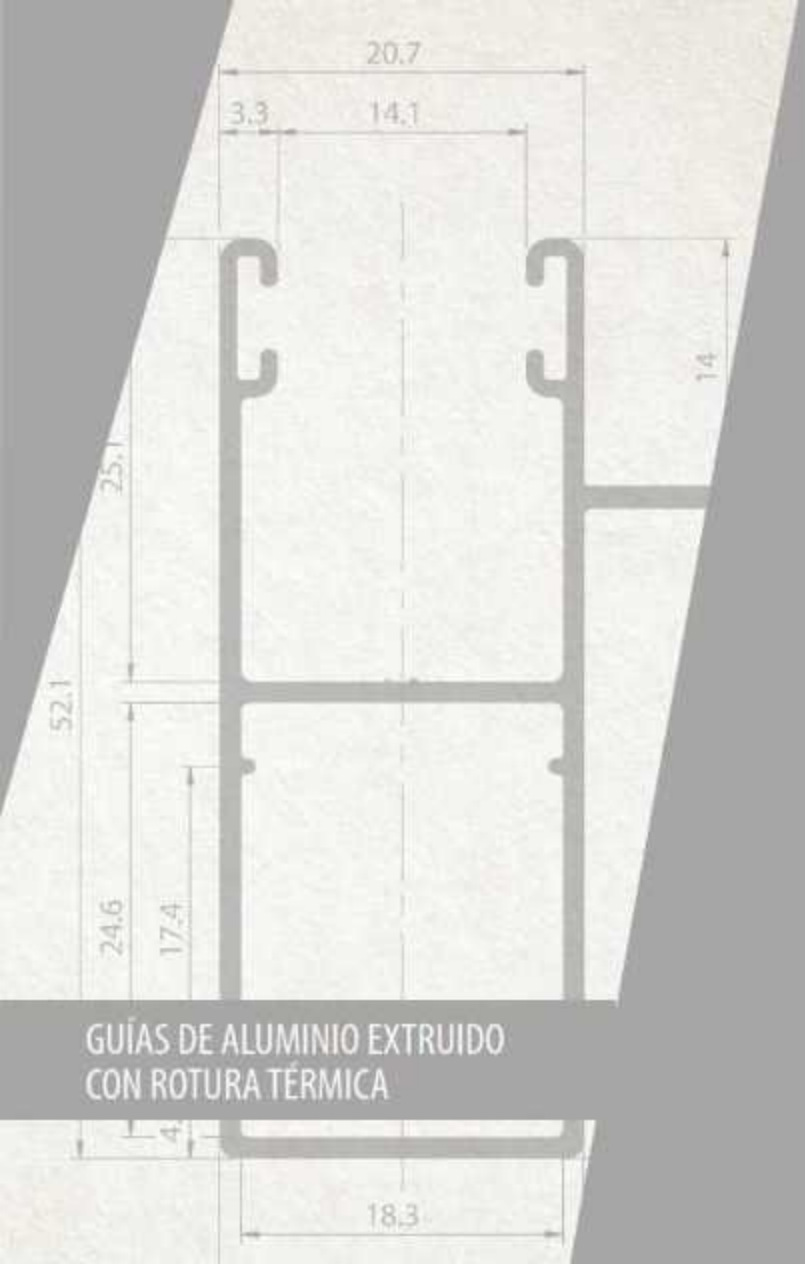

GUÍAS DE ALUMINIO EXTRUIDO CON ROTURA TÉRMICA

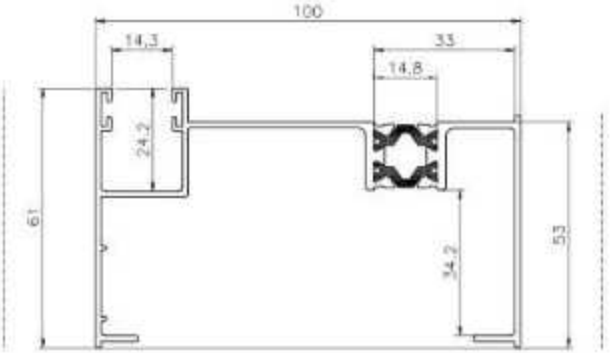

	ESPECIAL RPT 100/15				MATRIZ
	FECHA	PESO (Kg/m)	PERIMETRO EXT. (mm)	PERIMETRO TOTAL (mm)	070001
	08/08/2007	1,213	633	633	

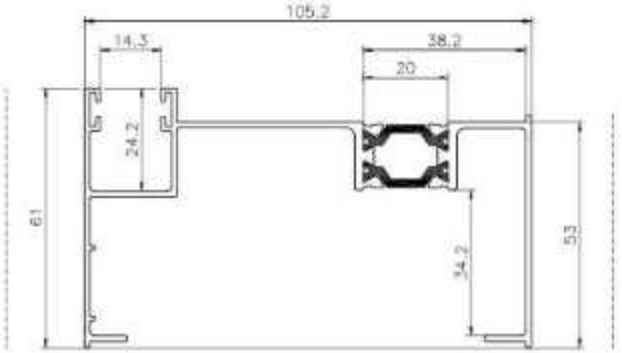

	ESPECIAL RPT 105/20				MATRIZ
	FECHA	PESO (Kg/m)	PERÍMETRO EXT. (mm)	PERÍMETRO TOTAL (mm)	070002
	06/06/2007	1,213	633	633	

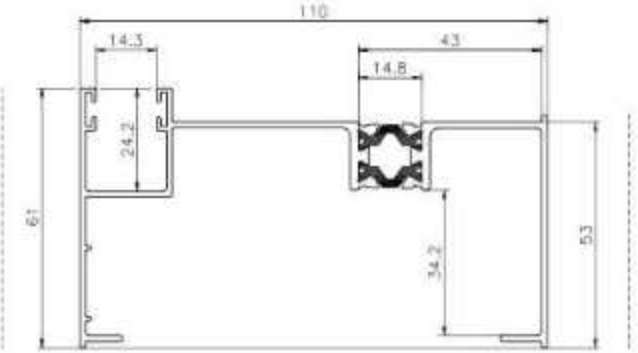

	ESPECIAL RPT 110/15				MATRIZ
	FECHA	PESO (Kg/m)	PERÍMETRO EXT. (mm)	PERÍMETRO TOTAL (mm)	070003
	08/08/2007	1,250	653	653	

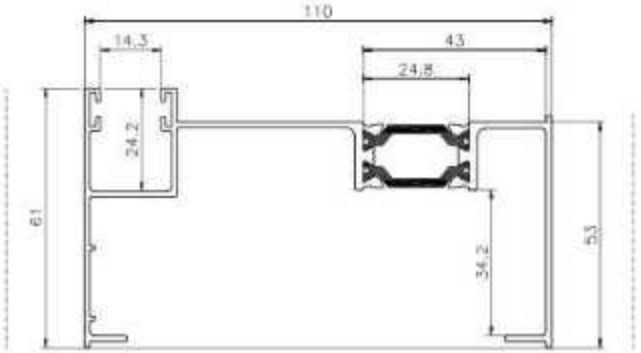

	ESPECIAL RPT 110/25			MATRIZ
	FECHA	PESO (Kg/m)	PERIMETRO EXT. (mm)	PERIMETRO TOTAL (mm)	070004
	06/06/2007	1,213	633	633	

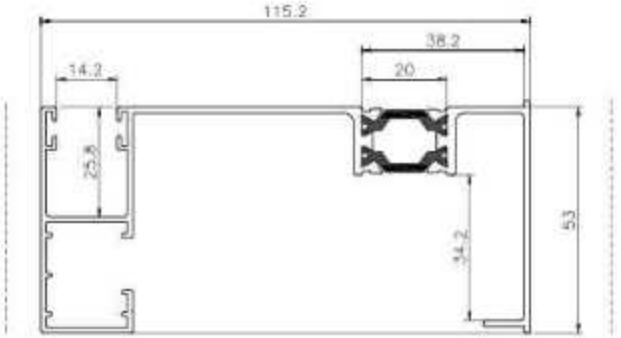

	ESPECIAL RPT 115/20				MATRIZ
GS	FECHA	PESO (Kg/m)	PERÍMETRO EXT. (mm)	PERÍMETRO TOTAL (mm)	070005
	08/08/2007	1,331	700	700	

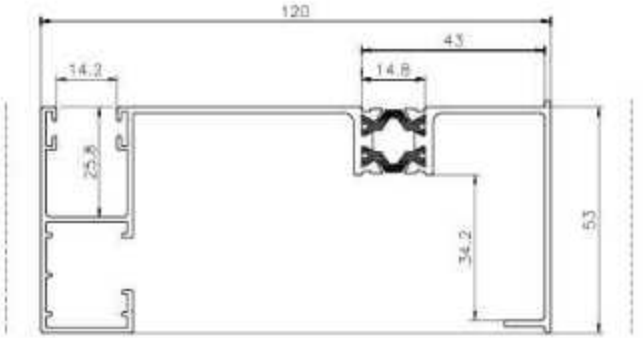

GS	ESPECIAL RPT 120/15				MATRIZ
	FECHA	PESO (Kg/m)	PERÍMETRO EXT. (mm)	PERÍMETRO TOTAL (mm)	070006
	08/08/2007	1,168	720	720	

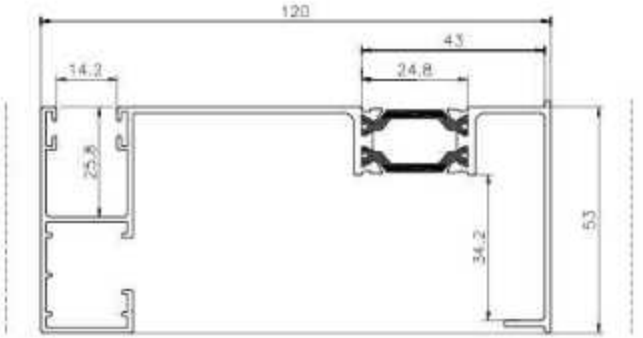

	ESPECIAL RPT 120/25				MATRIZ
	FECHA	PESO (Kg/m)	PERÍMETRO EXT. (mm)	PERÍMETRO TOTAL (mm)	070007
	08/08/2007	1,331	700	700	

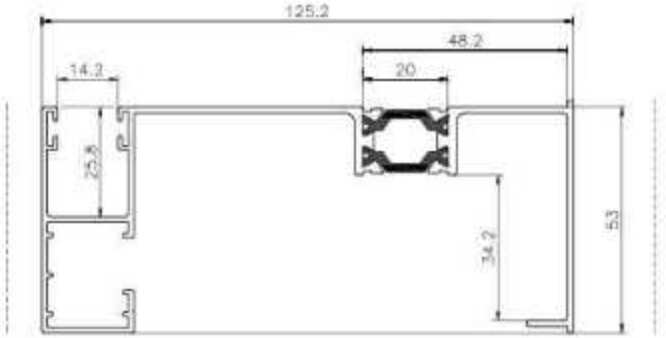

	ESPECIAL RPT 125/20				MATRIZ
	FECHA	PESO (Kg/m)	PERÍMETRO EXT. (mm)	PERÍMETRO TOTAL (mm)	070008
	08/08/2007	1,168	720	720	

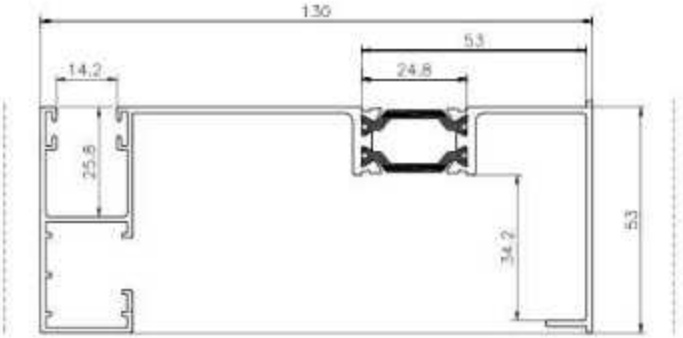

	ESPECIAL RPT 130/25				MATRIZ
	FECHA	PESO (Kg/m)	PERÍMETRO EXT. (mm)	PERÍMETRO TOTAL (mm)	070009
	08/08/2007	1,168	720	720	

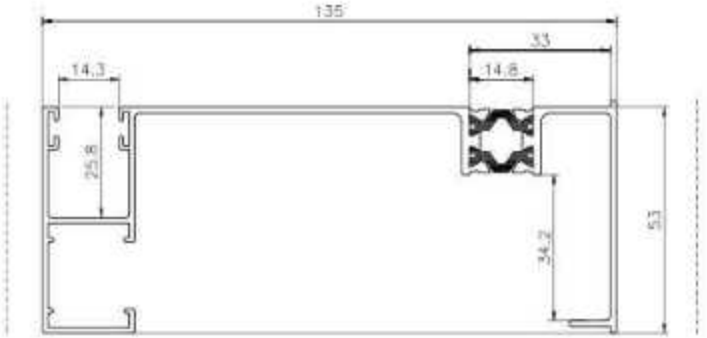

	ESPECIAL RPT 135/15				MATRIZ
	FECHA	PESO (Kg/m)	PERÍMETRO EXT. (mm)	PERÍMETRO TOTAL (mm)	070010
	06/05/2007	1,407	736	736	

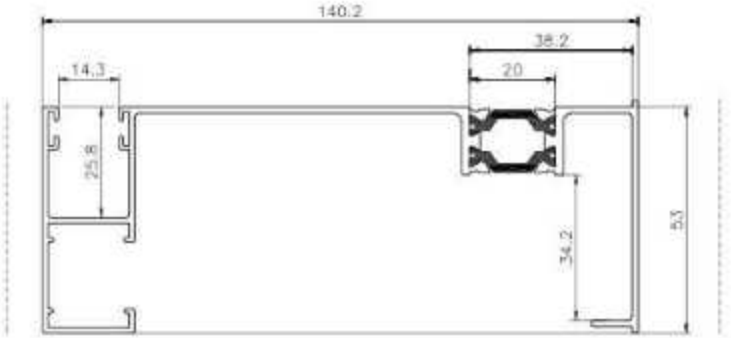

	ESPECIAL RPT 140/20				MATRIZ
	FECHA	PESO (Kg/m)	PERÍMETRO EXT. (mm)	PERÍMETRO TOTAL (mm)	070011
	08/08/2007	1,407	736	736	

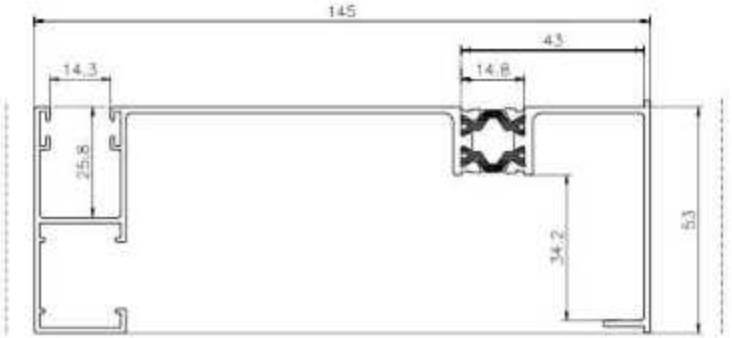

	ESPECIAL RPT 145/15				MATRIZ
	FECHA	PESO (Kg/m)	PERIMETRO EXT. (mm)	PERIMETRO TOTAL (mm)	070012
	08/08/2007	1,444	756	756	

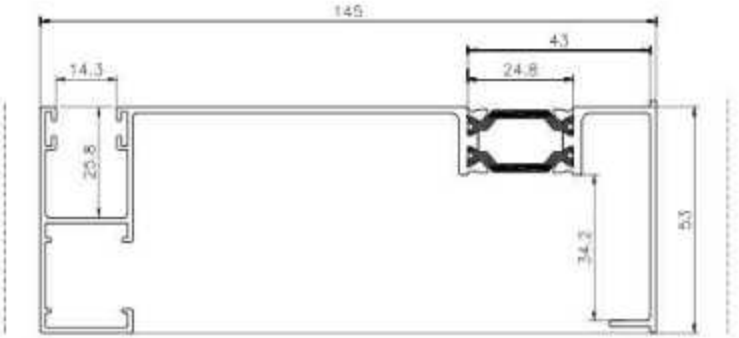

	ESPECIAL RPT 145/25			MATRIZ
	FECHA	PESO (Kg/m)	PERÍMETRO EXT. (mm)	PERÍMETRO TOTAL (mm)	070013
	06/05/2007	1,407	736	736	

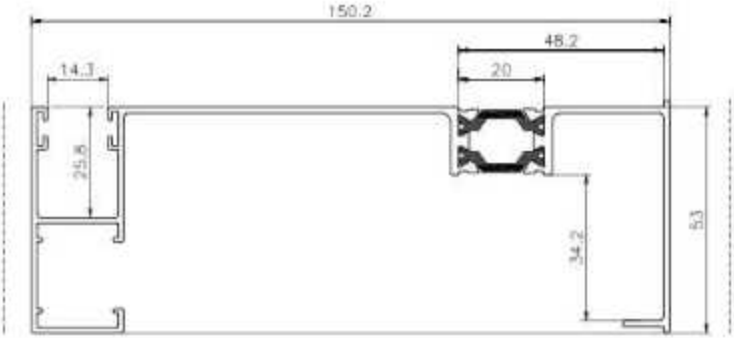

GS	ESPECIAL RPT 150/20			MATRIZ
	FECHA	PESO (Kg/m)	PERÍMETRO EXT. (mm)	PERÍMETRO TOTAL (mm)	070014
	08/08/2007	1,444	756	756	

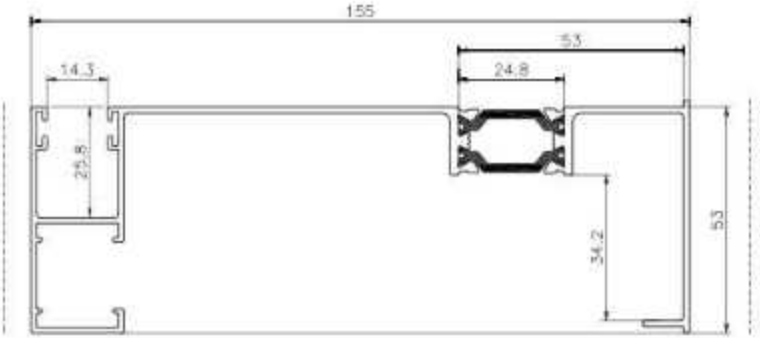

	ESPECIAL RPT 155/25				MATRIZ
	FECHA	PESO (Kg/m)	PERÍMETRO EXT. (mm)	PERÍMETRO TOTAL (mm)	070015
	08/05/2007	1,444	756	756	

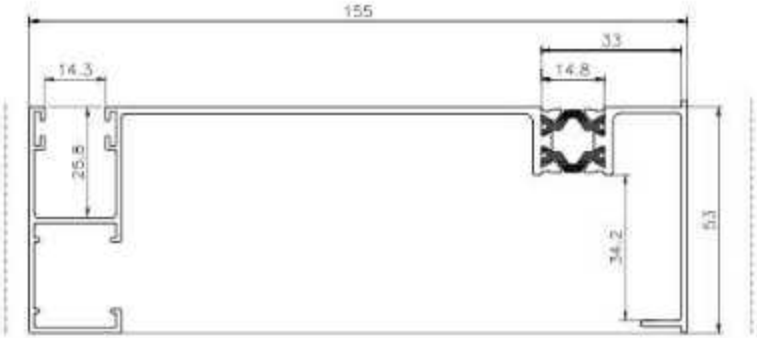

	ESPECIAL RPT 155/15				MATRIZ
	FECHA	PESO (Kg/m)	PERÍMETRO EXT. (mm)	PERÍMETRO TOTAL (mm)	070016
	06/05/2007	1,323	776	776	

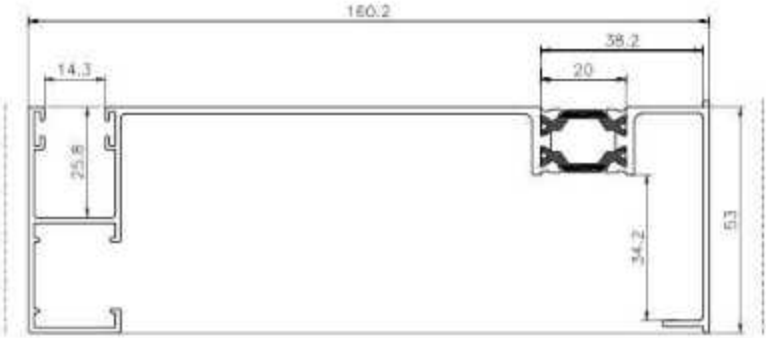

	ESPECIAL RPT 160/20				MATRIZ
	FECHA	PESO (Kg/m)	PERÍMETRO EXT. (mm)	PERÍMETRO TOTAL (mm)	070017
	08/08/2007	1,323	776	776	

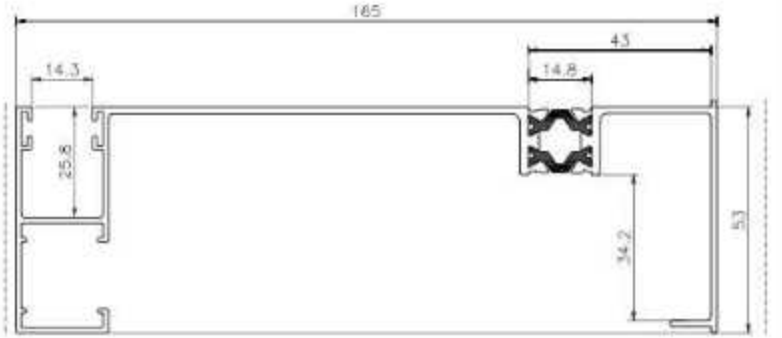

	ESPECIAL RPT 165/15				MATRIZ
	FECHA	PESO (Kg/m)	PERIMETRO EXT. (mm)	PERIMETRO TOTAL (mm)	070018
	06/05/2007	1,560	706	706	

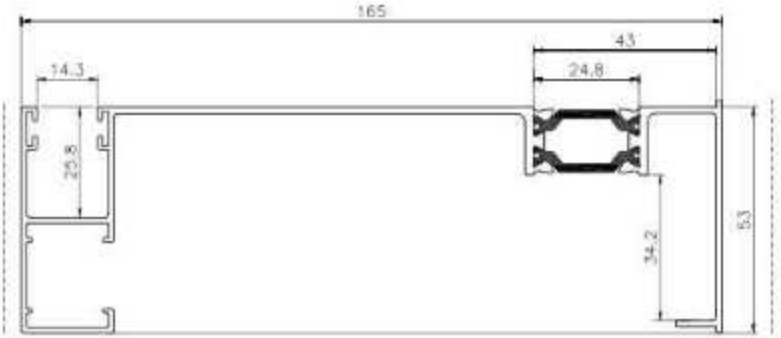

	ESPECIAL RPT 165/25				MATRIZ
GS	FECHA	PESO (Kg/m)	PERÍMETRO EXT. (mm)	PERÍMETRO TOTAL (mm)	070019
	06/05/2007	1,323	776	776	

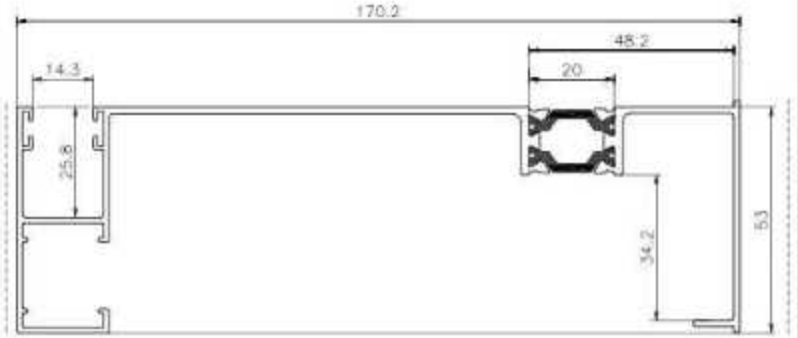

	ESPECIAL RPT 170/20				MATRIZ
	FECHA	PESO (Kg/m)	PERÍMETRO EXT. (mm)	PERÍMETRO TOTAL (mm)	070020
	08/08/2007	1,560	706	706	

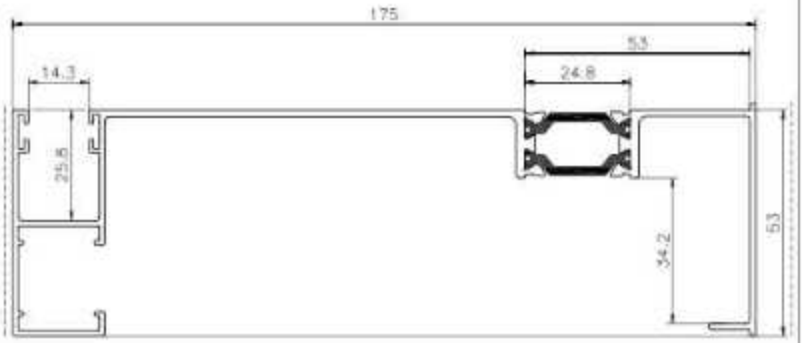

	ESPECIAL RPT 175/25				MATRIZ
	FECHA	PESO (Kg/m)	PERÍMETRO EXT. (mm)	PERÍMETRO TOTAL (mm)	070021
	06/05/2007	1,560	706	706	

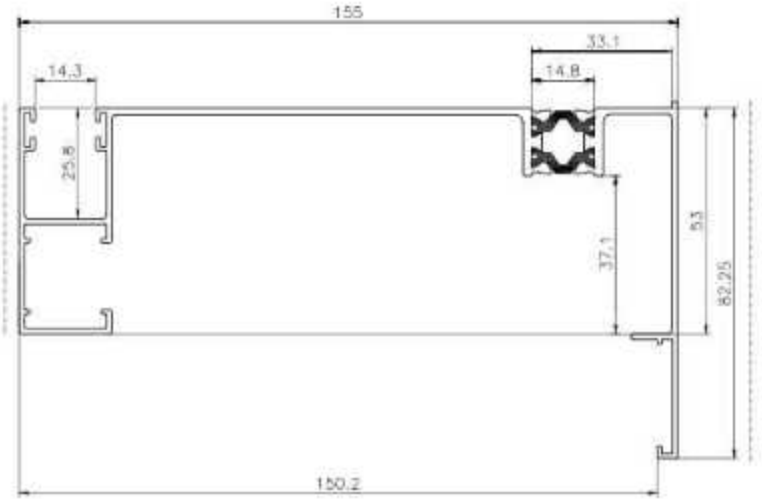

	ESPECIAL RPT 155/15 HT				MATRIZ
GS	FECHA	PESO (Kg/m)	PERÍMETRO EXT. (mm)	PERÍMETRO TOTAL (mm)	070022
	26/09/2007	1,620	847	847	

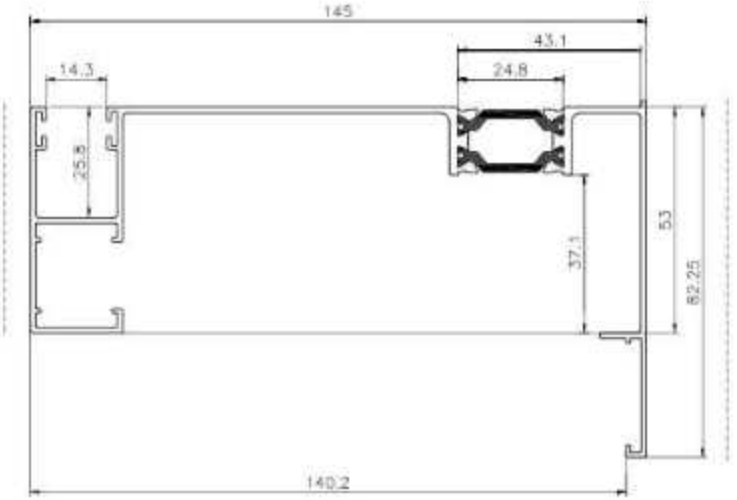

GS	ESPECIAL RPT 145/25 HT				MATRIZ
	FECHA	PESO (Kg/m)	PERÍMETRO EXT. (mm)	PERÍMETRO TOTAL (mm)	070023
	26/06/2007	1,504	607	607	